Стреловое оборудование с основными и удлиненными стрелами

Выдвижные секции стрелы позволяют быстро изменять длину стрелы без рабочей нагрузки. На кранах КС-1562 и К-67 стреловое оборудование с выдвижной стрелой является основным, а на кранах КС-3561 и КС-3562А — дополнительным. В качестве рабочего органа на выдвижных стрелах устанавливают крюковую подвеску; предохраняющее устройство канатное.

Оборудование с основной выдвижной стрелой крана К-6 (рис. 102) состоит из выдвижной и неподвижной секций, крюковой подвески, полиспаста подъема стрельги предохраняющего устройства.

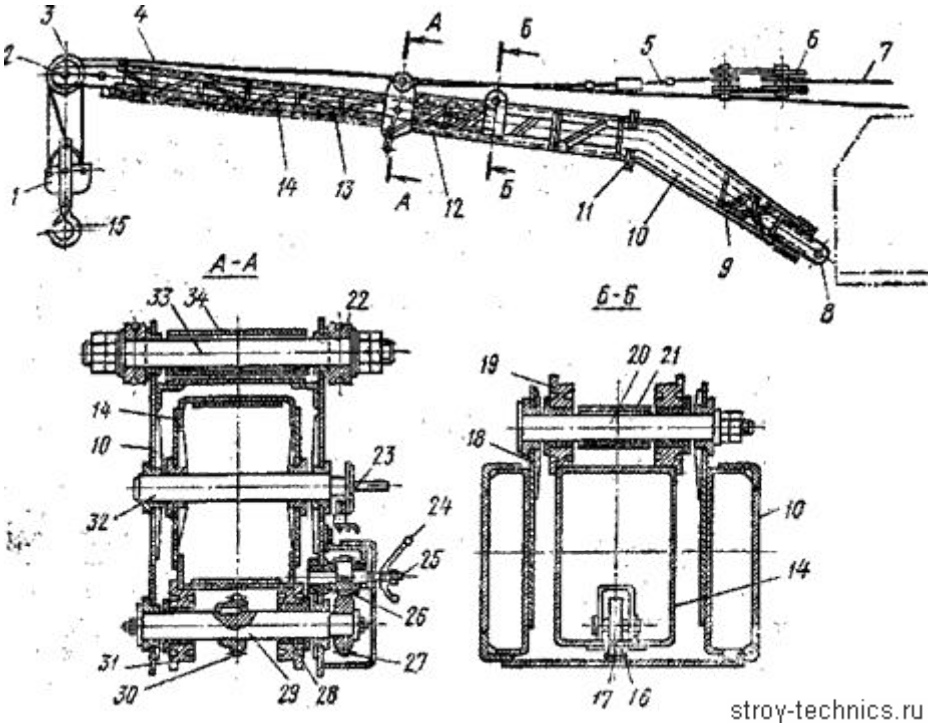

Рекламные предложения на основе ваших интересов:

Рис. 102. Стреловое оборудование с основной выдвижной стрелой крана К-67: 1 — крюковая подвеска, 2, 8, 20 и 33 — оси, 3 — блок, 4 — грузовой канал, 5 — растяжки, 6 — траверса, 7 — стреловой канат, 9 — указатель вылетов, 10 и 12 — части основания стрелы (неподвижная секция), 11 —разъем, 13 — втулочно-роликовая цепь, 14 — выдвижная секция, 15 — крюк, 16 — направляющая, 17, 19, 21, 31 и 34 — ролики, 18 — кронштейны,

22 — втулка, 23 — стопорное устройство фиксатора, 24 — штурвал, 25 — гайка, 26 — вал-шестерня, 27 – шестерня, 28 – втулка, 29 – вал, 30 – звездочка, 32 – фиксатор

Полиспаст включает в себя растяжку, траверсу и стреловой канат. Неподвижная секция стрелы представляет собой сварную конструкцию из листового и углового проката и состоит из двух частей, соединенных между собой болтами по разъему. Неподвижная секция установлена на осях в кронштейнах поворотной рамы. На головке выдвижной секции на оси на шарикоподшипниках расположены блоки, которые вместе с кРЮковой подвеской и грузовым канатом составляют полиспаст подъема груза. На нижнем поясе выдвижной секции в специальных кронштейнах закрепляется втулочно-роликовая цепь механизма выдвижения стрелы.

Выдвижная секция стрелы опирается на верхнюю часть. подвижной секции через ролики. Ролик выдвижной секции при выдвижении стрелы катится по направляющей неподвижной секции, а секция катится по роликам.

Секция выдвигается штурвалом, который закреплен на валу-шестерне гайкой. Движение от штурвала передается через шестерню валу, на котором посажена на шпонке звездочка, входящая в зацепление с втулочно-роликовой. цепью. При вращении звездочки цепь выдвигает или вдвигает выдвижную секцию стрелы.

Секция фиксируется относительно неподвижной секции в двух положениях (в невыдвинутом и в выдвинутом на максимальную длину) фиксатором, на конце которого установлено стопорное устройство.

В верхней части неподвижной секции стрелы (сечения А—А и Б—В) на осях находятся ролики, предохраняющие грузовой канат от перетирания. К оси втулкой крепится растяжка полиспаста подъема стрелы.

На кранах КС-1562, КС-3561 и КС-3562А неподвижная секция стрелы может быть прямой, а не изогнутой, как у крана К-67, а растяжка крепится к верхней части выдвижной секции. У этих машин стрелу от запрокидывания предохраняет канатное устройство. У крана КС-1562 на невыдвижной секции стрелы смонтирована стойка, которой стрела при выдвижении опирается на землю.

Оборудование с удлиненной выдвижной стрелой включает в себя основную стрелу и промежуточные секции (вставки) длиной (КС-1562) или 4 (К-67) м. Кроме того, в комплект входят удлиненные растяжки и указатель вылетов. Неподвижная секция основной стрелы имеет разъем, которым основание стрелы делится на две части, соединяемые между собой болтами. Удлиняют основную стрелу, устанавливая в месте разъема промежуточные секции. На кране КС-1562 предусмотрены две модификации оборудования с удлиненной стрелой, а на кране К-67 — одна.